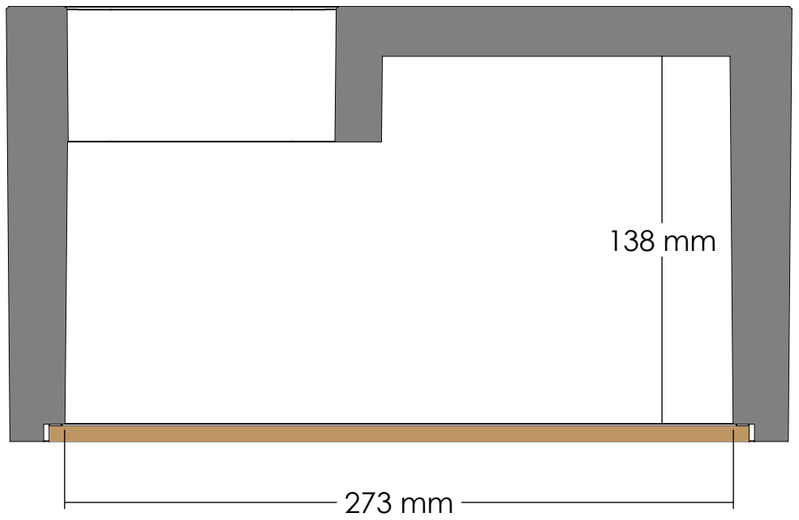


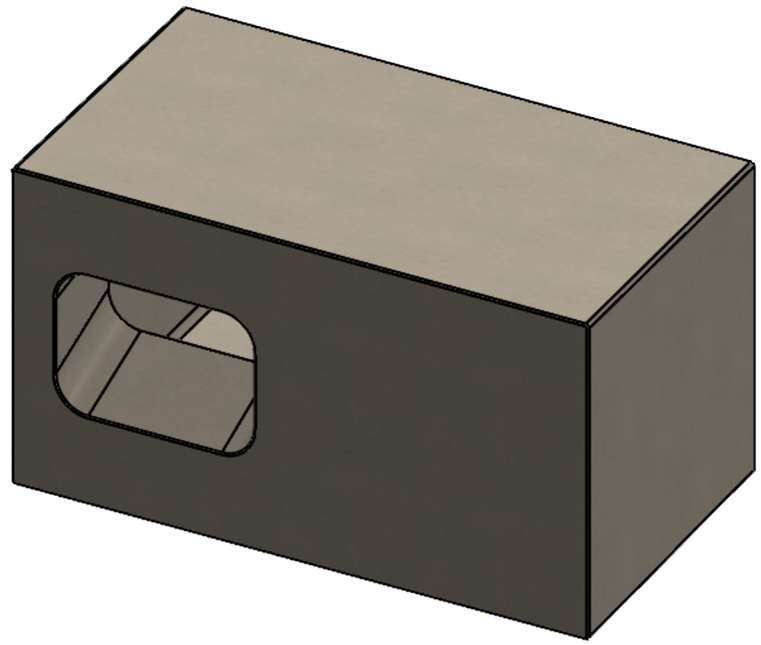

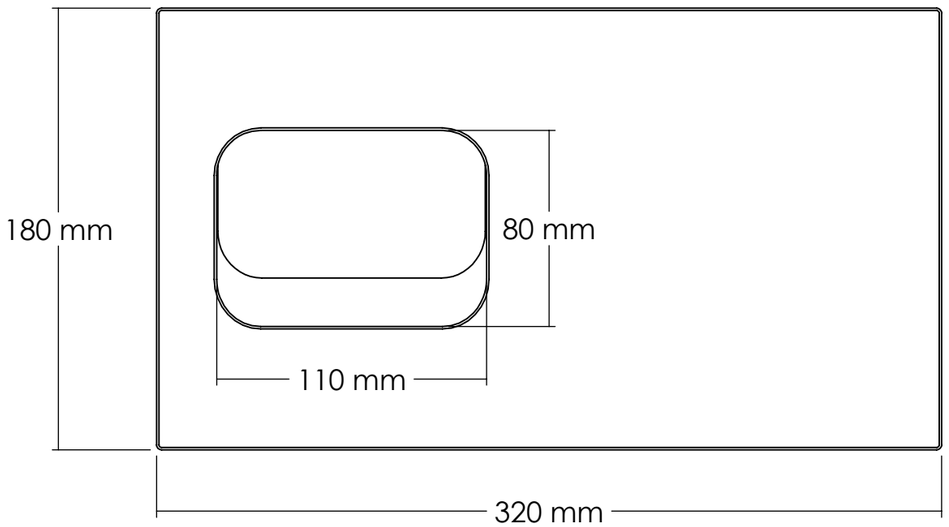


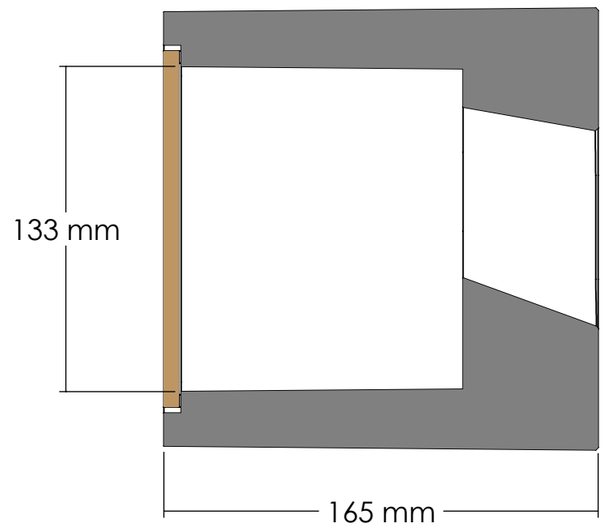


unitura

*Deze tekening is eigendom van Unitura B.V. Geen enkel deel van deze tekening mag geproduceerd, gekopieerd of anderszins gebruikt worden zonder schriftelijke toestemming van Unitura B.V.*

Unitura B.V.
Celsiusstraat 3
7461JR RIJSSEN
T:085 060 50 35
I:www.unitura.nl

# Halfopen nestkast

# HOP1