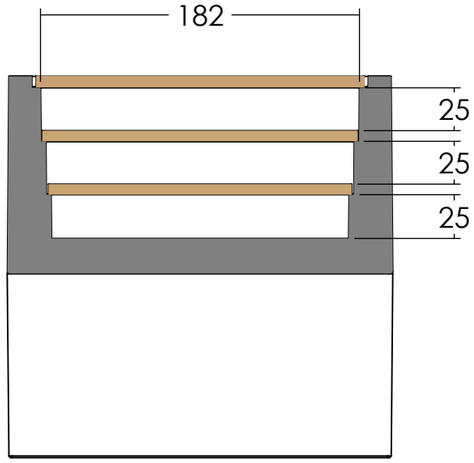

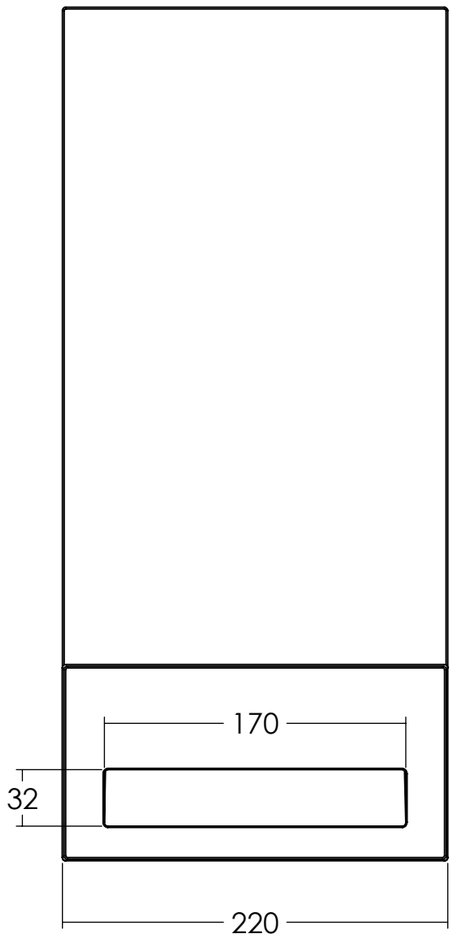

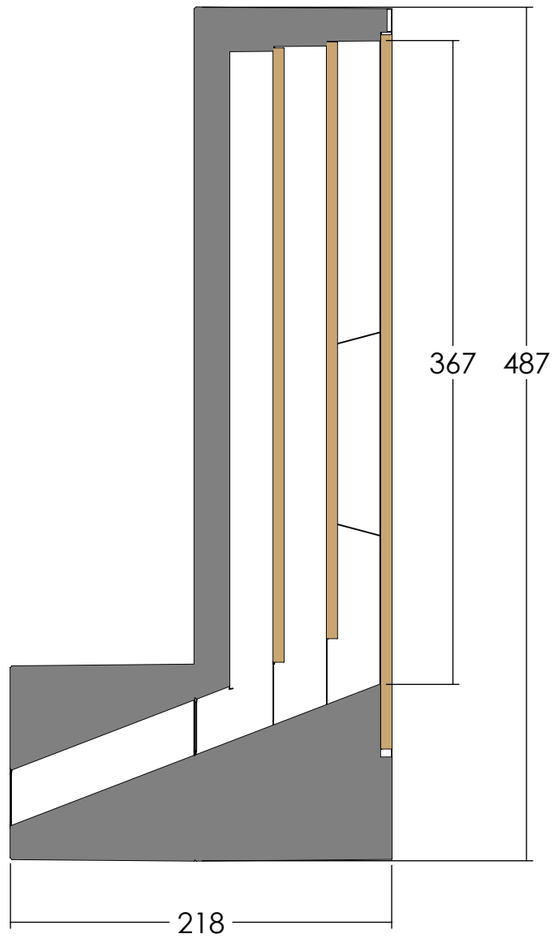

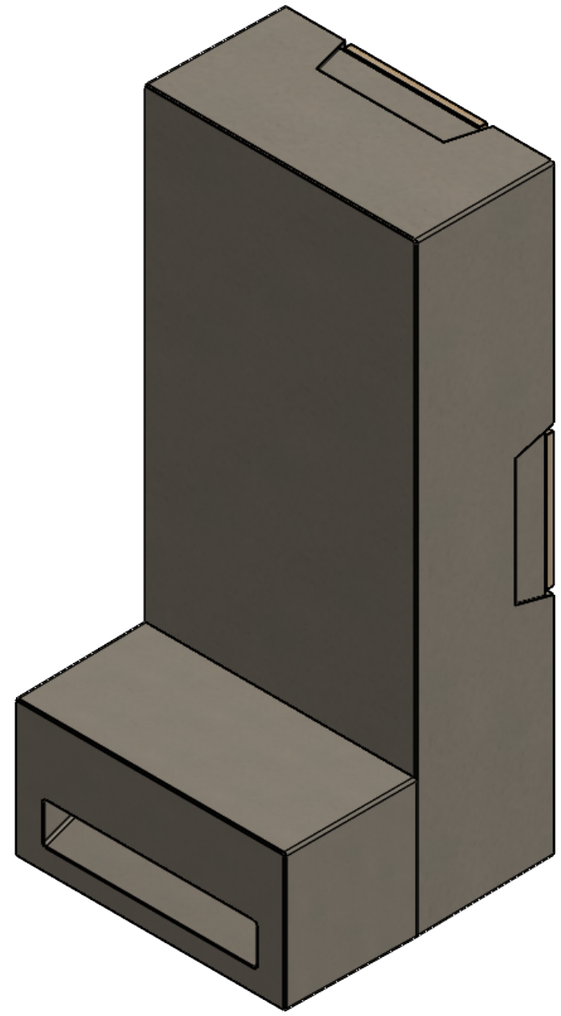

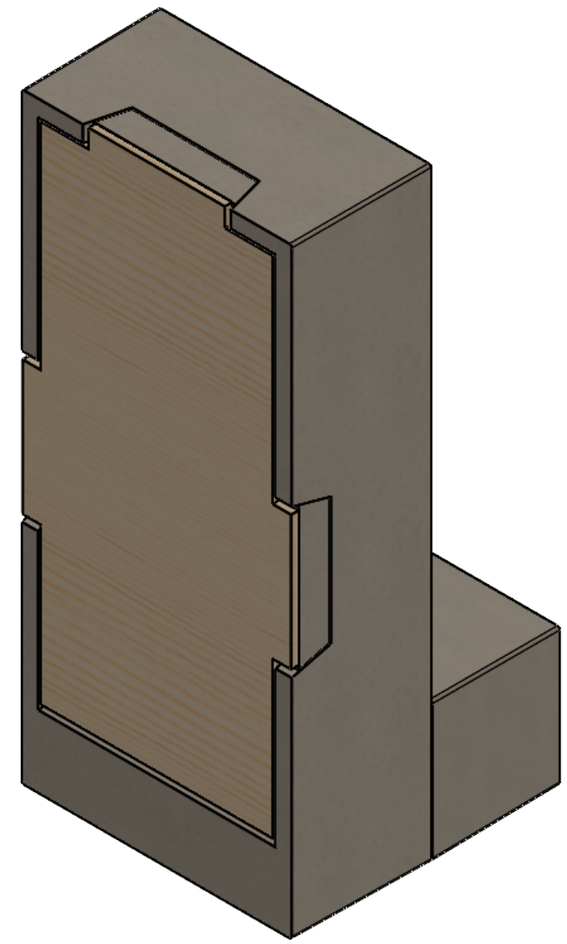

unitura

Deze tekening is eigendom van Unitura B.V. Geen enkel deel van deze tekening mag geproduceerd, gekopieerd of anderszins gebruikt worden zonder schriftelijke toestemming van Unitura B.V.

Unitura B.V.
Celsiusstraat 3
7461JR RIJSSEN
T:085 060 50 35
I:www.unitura.nl

Permanente vleermuiskast 3e

VMPM3e